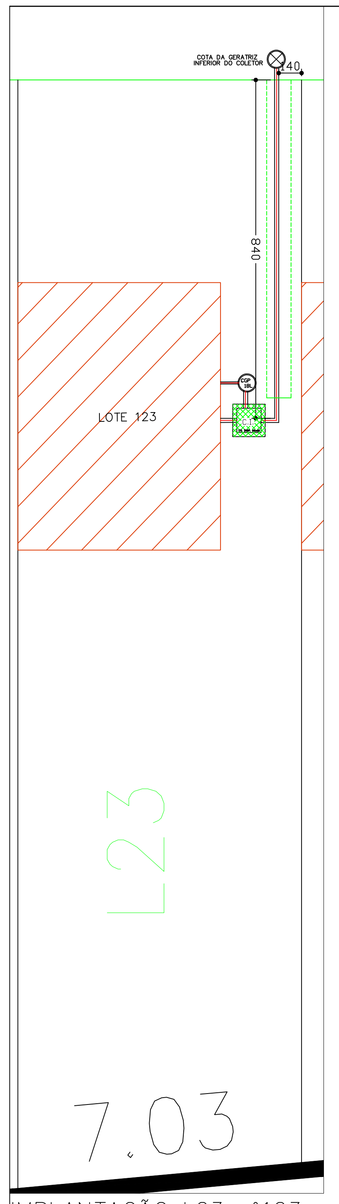

IMPLANTAÇÃO L23 n°123
SEM ESCALA

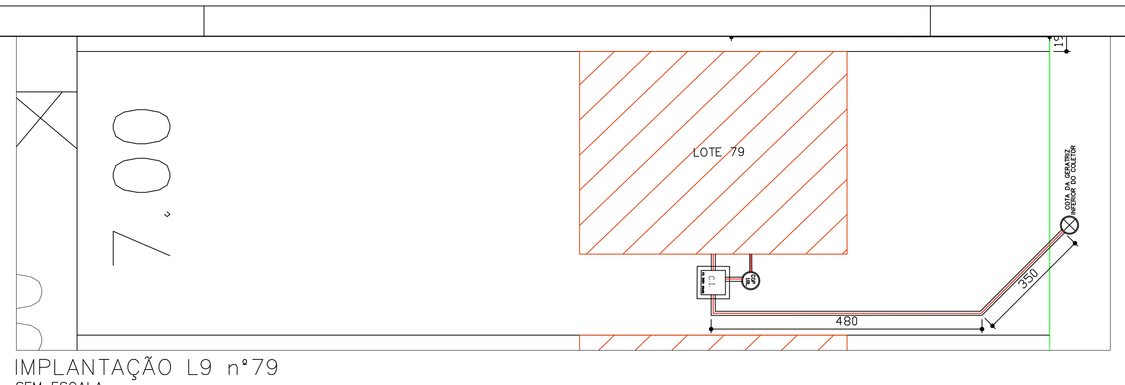

IMPLANTAÇÃO L9 n°79
SEM ESCALA

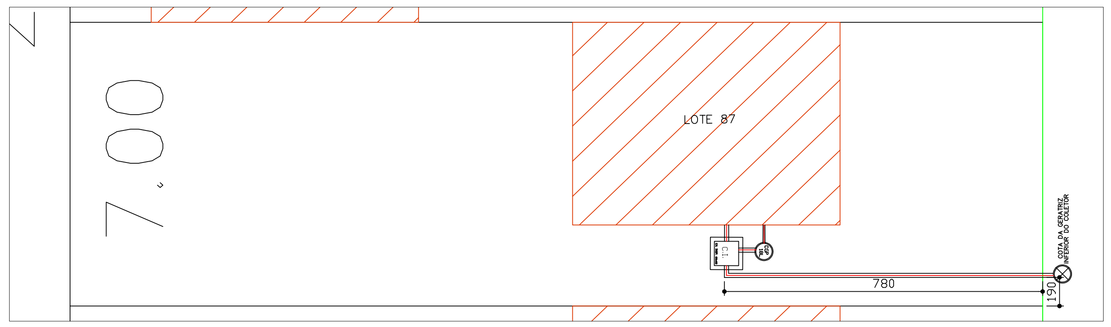

IMPLANTAÇÃO L8 n°87
SEM ESCALA

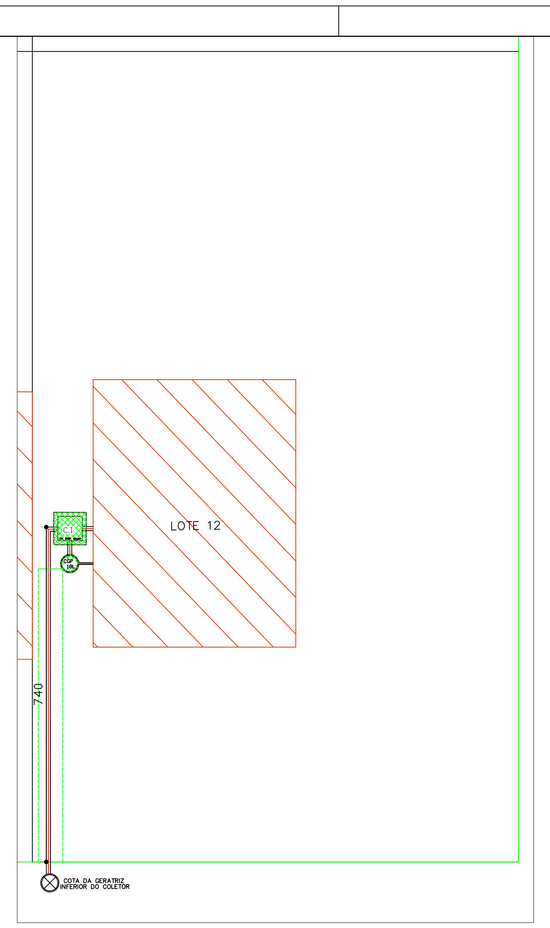

IMPLANTAÇÃO L1 n°12
SEM ESCALA

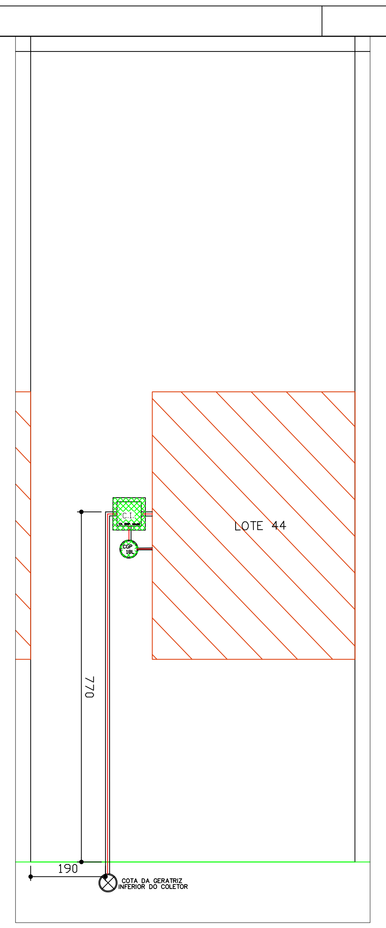

IMPLANTAÇÃO L5 n°44
SEM ESCALA

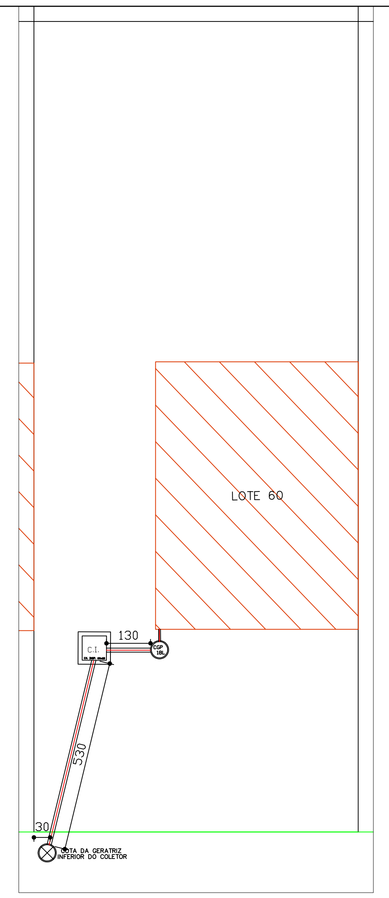

IMPLANTAÇÃO L7 n°60
SEM ESCALA

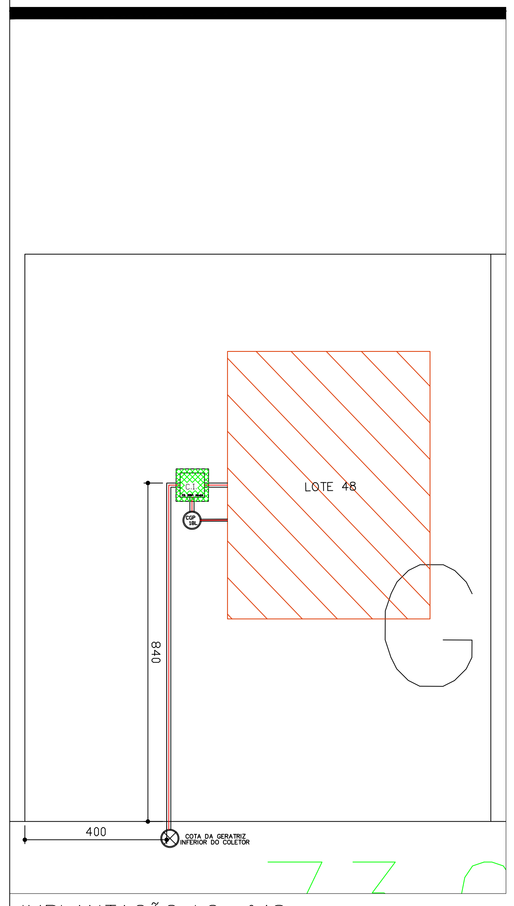

IMPLANTAÇÃO L2 n°48
SEM ESCALA

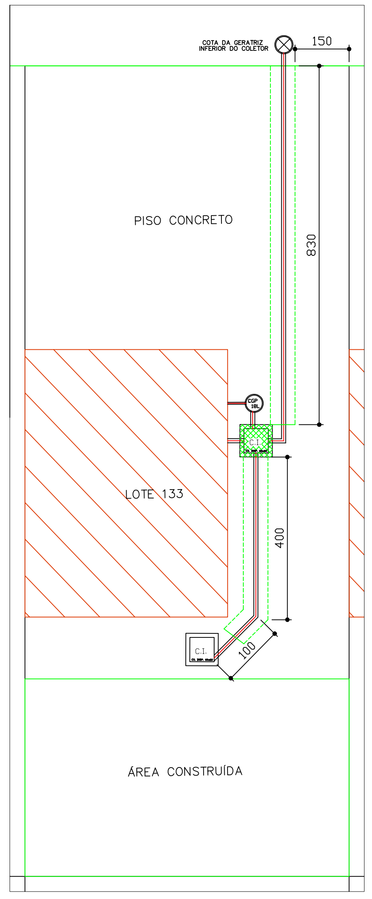

IMPLANTAÇÃO L19 n°133
SEM ESCALA

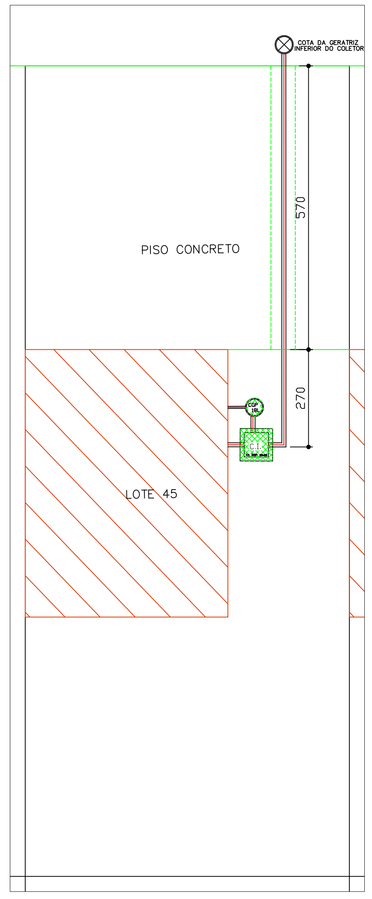

IMPLANTAÇÃO L30 n°45
SEM ESCALA

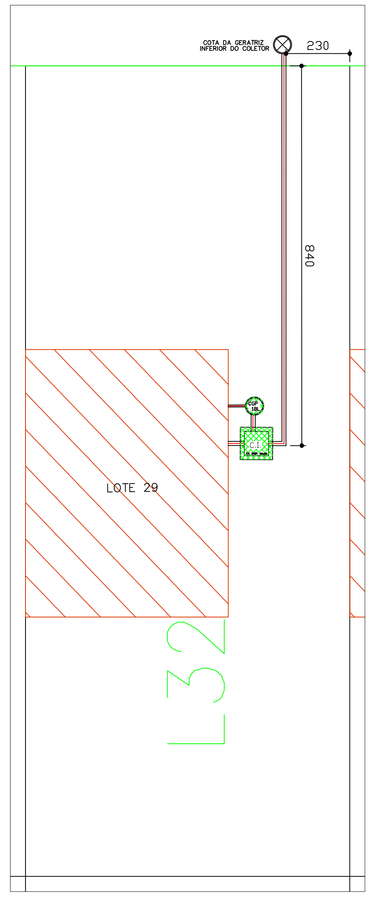

IMPLANTAÇÃO L32 n°29
SEM ESCALA

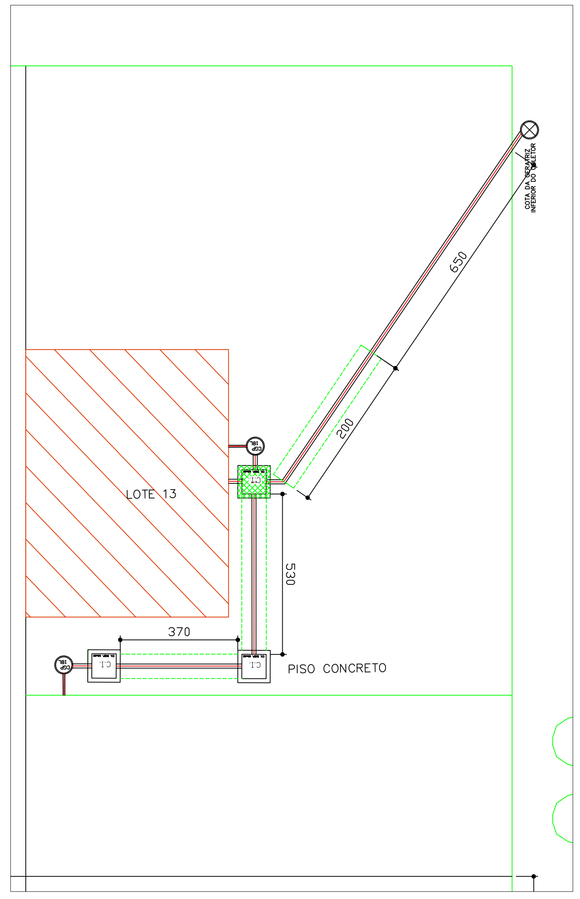

IMPLANTAÇÃO L34 n° 13
SEM ESCALA

TABELA DE MATERIAIS

QUADRA	LOTE	CAIXA DE INSPEÇÃO (C.I)	CAIXA DE GORDURA (C.G)	TUBULAÇÃO DE ESGOTO Ø 100 mm	Ø 50 mm	Ø 40 mm
D	123	0	01	8,40		
D	79	01	01	8,30		
D	87	01	01	7,80		
E	12	0	0	7,40		
E	44	0	0	7,70		
E	60	01	01	5,30	1,30	
F	29	0	0	8,40		
F	45	0	0	8,40		
F	133	01	01	13,30		
F	13	02	02	17,50		
G	48	0	01	8,40		

LEGENDA :

C.I	CAIXA DE INSPEÇÃO DE ESGOTO
	TUBULAÇÃO ENTERRADA ESGOTO SERIE NORMAL DIAMETRO INDICADO
CGP 18L	CAIXA DE GORDURA 18 L PRÉ-FABRICADA
	TERMINAL DE INTERLIGAÇÃO À REDE PUBLICA DE ESGOTO
	PISO DE CONCRETO Á DEMOLIR
CGP 18L	CAIXA DE GORDURA 18 L PRÉ-FABRICADA - EXISTENTE
C.I	CAIXA DE INSPEÇÃO DE ESGOTO - EXISTENTE

PREFEITURA DO MUNICÍPIO DE ARAUCÁRIA
SECRETARIA MUNICIPAL DE PLANEJAMENTO - SMPL
NÚCLEO DE PESQUISA E PLANEJAMENTO URBANO

LIGAÇÕES INTRADOMICILIARES - ARVOREDO II

REFERENCIA
IMPLANTAÇÃO LIGAÇÕES SANITÁRIAS

RUA ALBINO ADELINO HUTTENER Nº 12,44,60 e 123
RUA JOACIR LEAL NEVES Nº 79 e 87
RUA AMAURI ROGERIO PADILHA Nº 13,29,45 e 133
RUA ACIELI BEATRIZ KOBELLARZ Nº 48

RESP. TÉCNICO PROJETO
LAURI ANDERSON LENZ
CAU A36260-4
MODIFICADO EM / /

RESP. TÉCNICO PELA OBRA / /

PROPRIETÁRIO / /
PREFEITURA MUNICIPAL DE ARAUCÁRIA

RUA ALBINO ADELINO HUTTENER / JOACIR LEAL NEVES / ACIELI BEATRIZ KOBELLARZ
QUADRAS D, E, F e G.
DESENHO
DATA
DMB
N. DE PRANCHAS 04 / 05

N. ARQUIVO	N. PROJETO	ESCALA	DIRET./EQUIPAM.	FOLHA
		INDICADA	0	A0